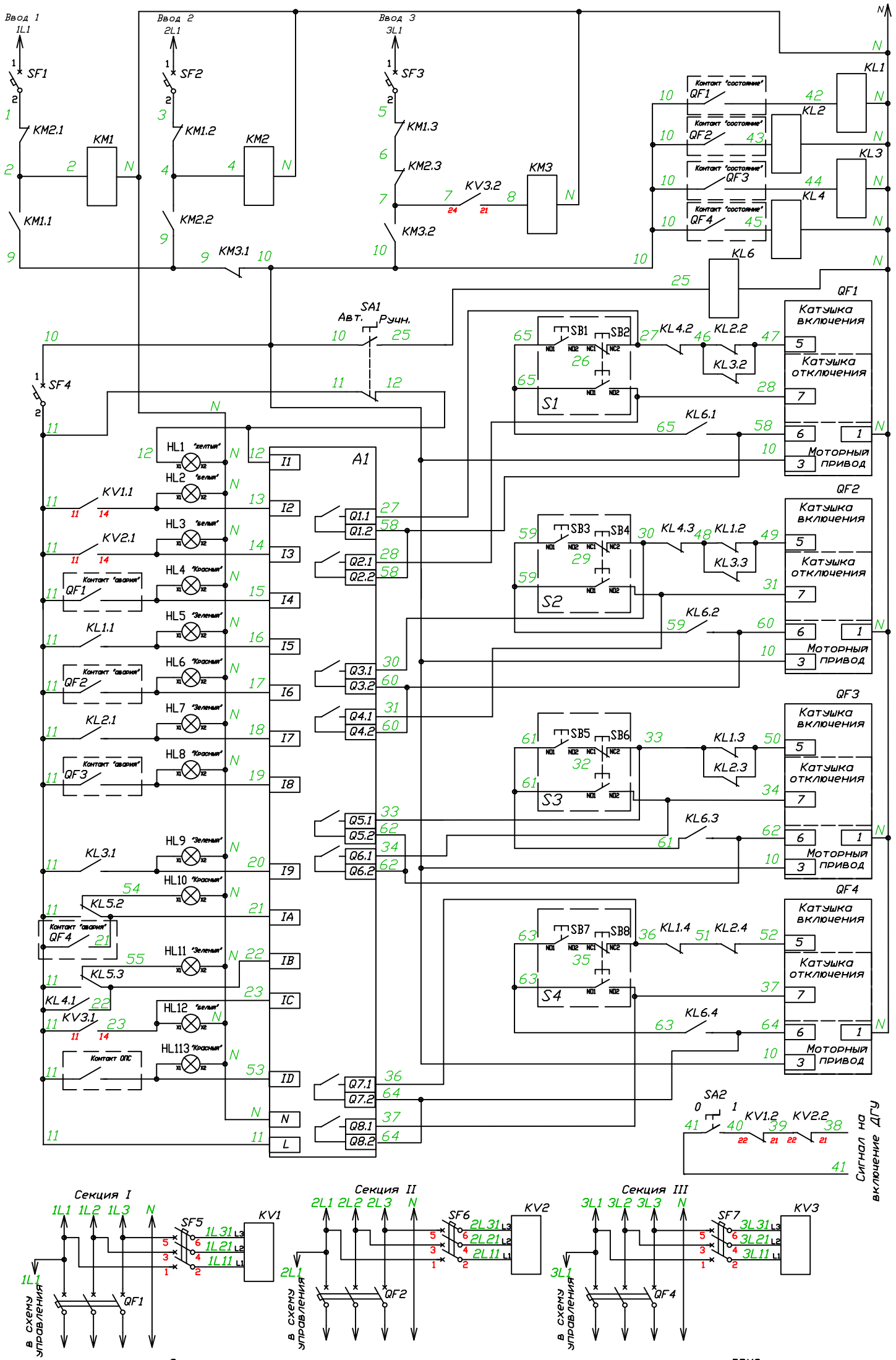

Схема подключения приводов силовых аппаратов приведена для моторных приводов DPX3 Legrand пауза между отключением-включением привода 3с