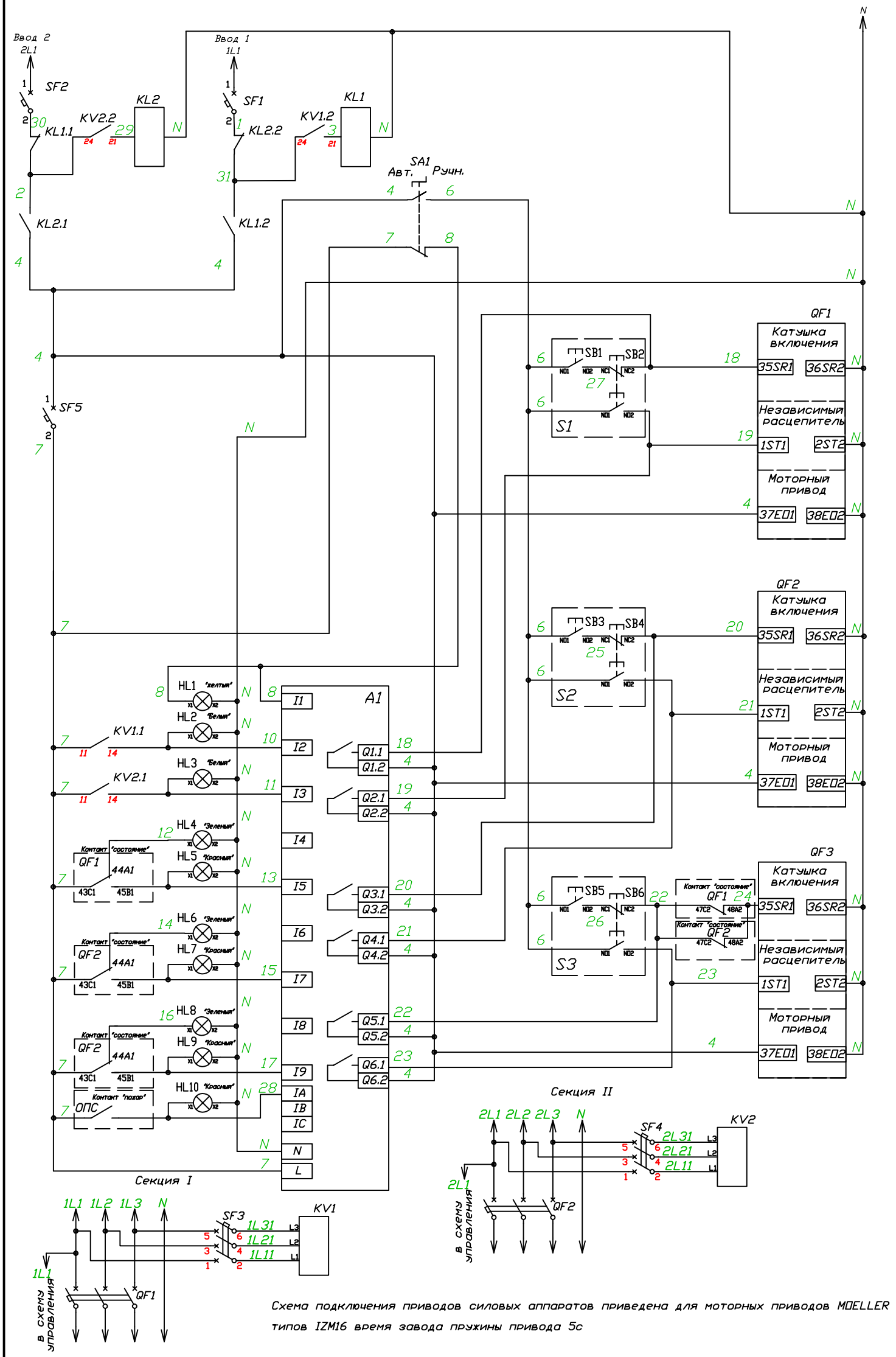

Схема подключения приводов силовых аппаратов приведена для моторных приводов MOELLER типов IZM16 время завода пружины привода 5с