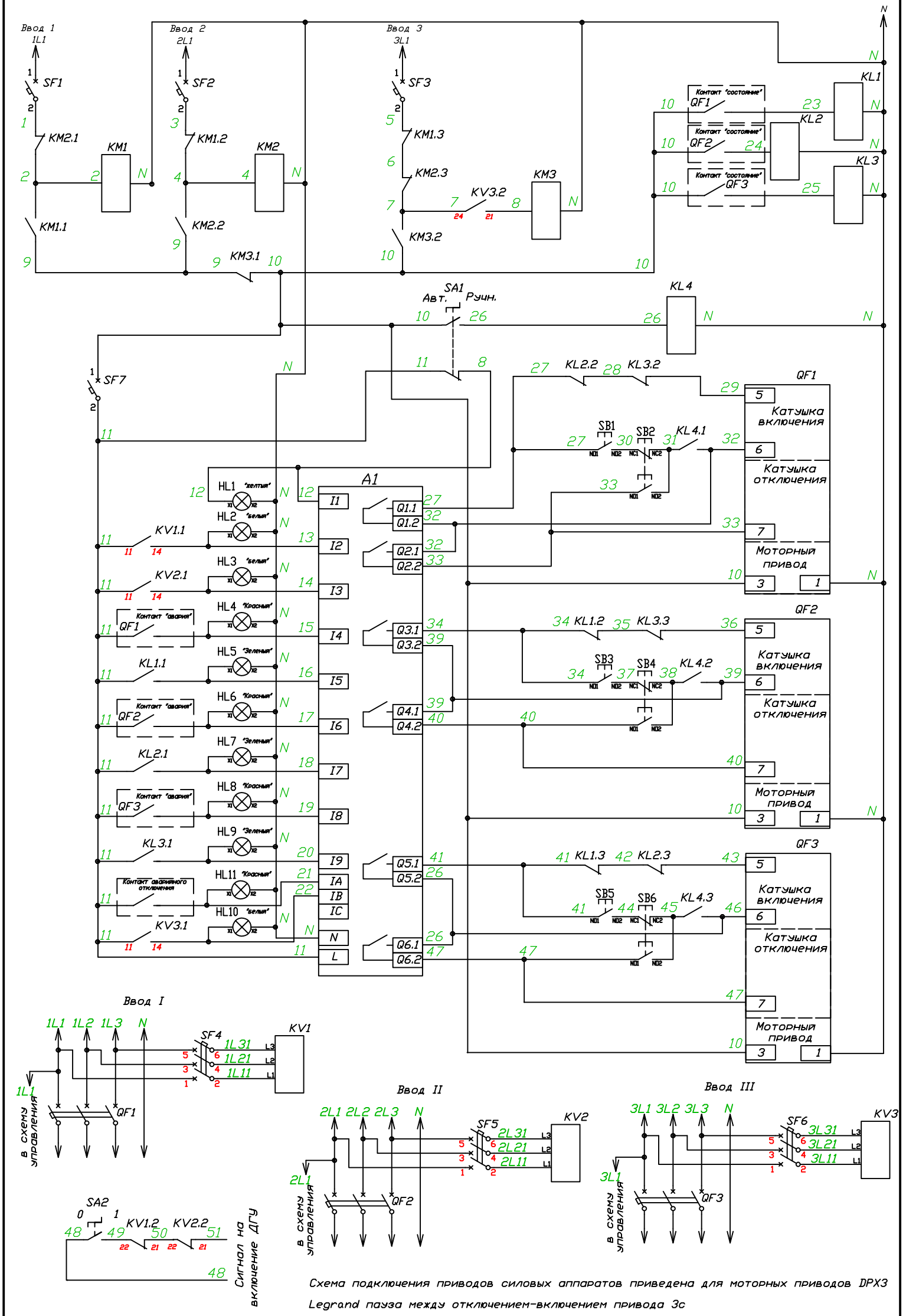
Ввод 1
1L1
SF1
KM2.1
KM1
KM1.1
Ввод 2
2L1
SF2
KM1.2
KM2
KM2.2
KM3.1
Ввод 3
3L1
SF3
KM1.3
KM2.3
KV3.2
KM3
KM3.2
Контакт "состояние" QF1
Контакт "состояние" QF2
Контакт "состояние" QF3
KL1
KL2
KL3
SA1
Авт.
Руч.
KL4
SF7
KL2.2
KL3.2
QF1
Катушка включения
Катушка отключения
Моторный привод
SB1
SB2
KL4.1
A1
HL1 "желтый"
HL2 "белый"
HL3 "белый"
HL4 "Красный"
HL5 "Зеленый"
HL6 "Красный"
HL7 "Зеленый"
HL8 "Красный"
HL9 "Зеленый"
HL11 "Красный"
HL10 "белый"
KV1.1
KV2.1
Контакт "авария" QF1
KL1.1
Контакт "авария" QF2
KL2.1
Контакт "авария" QF3
KL3.1
Контакт аварийного отключения
KV3.1
I1
I2
I3
I4
I5
I6
I7
I8
I9
IA
IB
IC
N
L
Q1.1
Q1.2
Q2.1
Q2.2
Q3.1
Q3.2
Q4.1
Q4.2
Q5.1
Q5.2
Q6.1
Q6.2
KL1.2
KL3.3
SB3
SB4
KL4.2
QF2
KL1.3
KL2.3
SB5
SB6
KL4.3
QF3
Ввод I
1L1 1L2 1L3 N
SF4
1L31
1L21
1L11
KV1
QF1
в схему управления
Ввод II
2L1 2L2 2L3 N
SF5
2L31
2L21
2L11
KV2
QF2
Ввод III
3L1 3L2 3L3 N
SF6
3L31
3L21
3L11
KV3
QF3
SA2
KV1.2
KV2.2
Сигнал на включение ДГУ
Схема подключения приводов силовых аппаратов приведена для моторных приводов DPX3
Legrand пауза между отключением-включением привода 3с