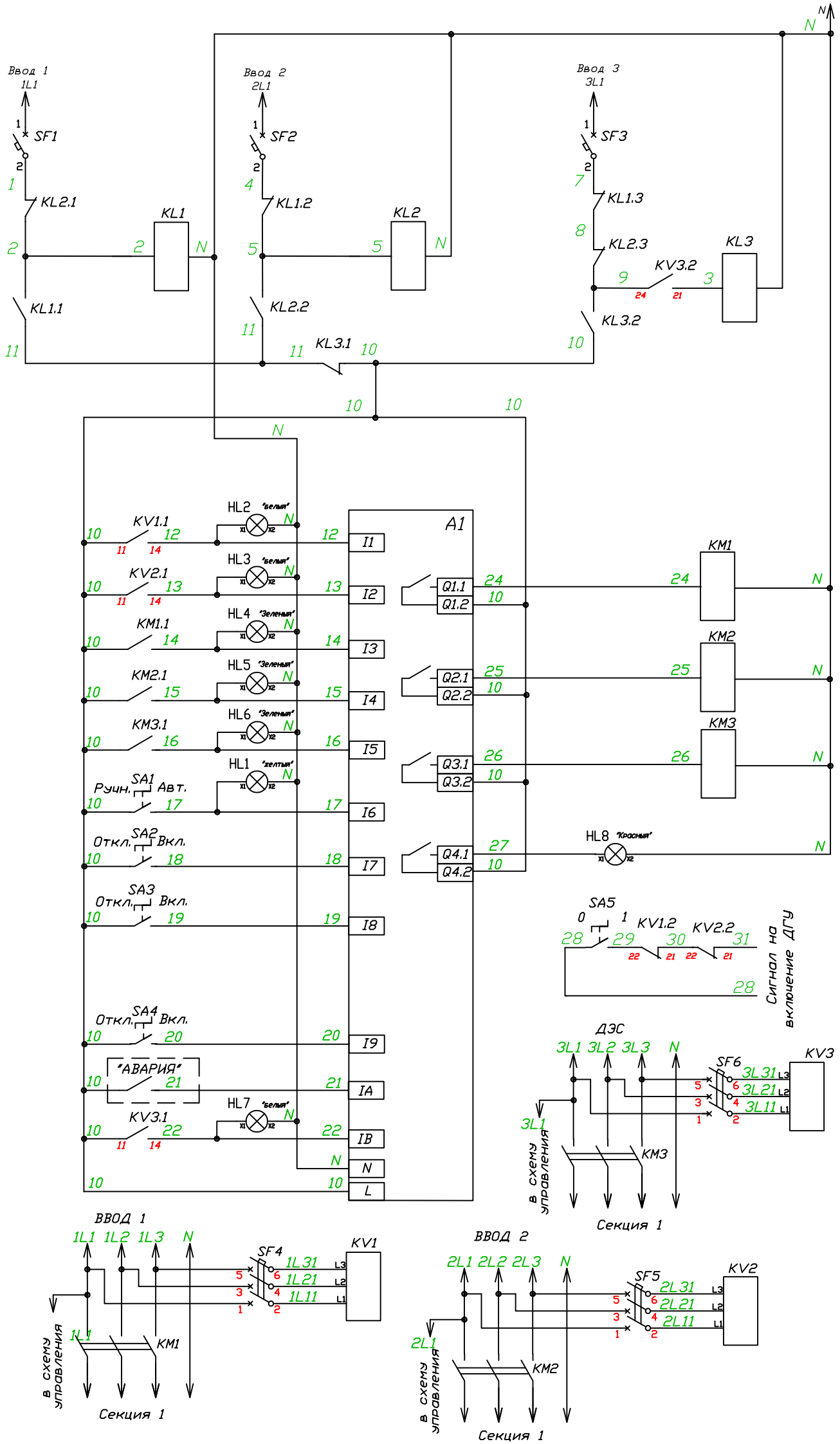
Ввод 1
1L1
SF1
KL2.1
KL1
KL1.1
Ввод 2
2L1
SF2
KL1.2
KL2
KL2.2
KL3.1
Ввод 3
3L1
SF3
KL1.3
KL2.3
KV3.2
KL3
KL3.2
N
A1
HL2 "белый"
HL3 "белый"
HL4 "Зеленый"
HL5 "Зеленый"
HL6 "Зеленый"
HL1 "желтый"
HL7 "белый"
HL8 "Красный"
KV1.1
KV2.1
KM1.1
KM2.1
KM3.1
SA1 Руин. Авт.
SA2 Откл. Вкл.
SA3 Откл. Вкл.
SA4 Откл. Вкл.
"АВАРИЯ"
KV3.1
I1
I2
I3
I4
I5
I6
I7
I8
I9
IA
IB
N
L
Q1.1
Q1.2
Q2.1
Q2.2
Q3.1
Q3.2
Q4.1
Q4.2
KM1
KM2
KM3
SA5
KV1.2
KV2.2
Сигнал на включение ДГУ
ДЗС
SF6
KV3
в схему управления
Секция 1
ВВОД 1
SF4
KV1
ВВОД 2
SF5
KV2