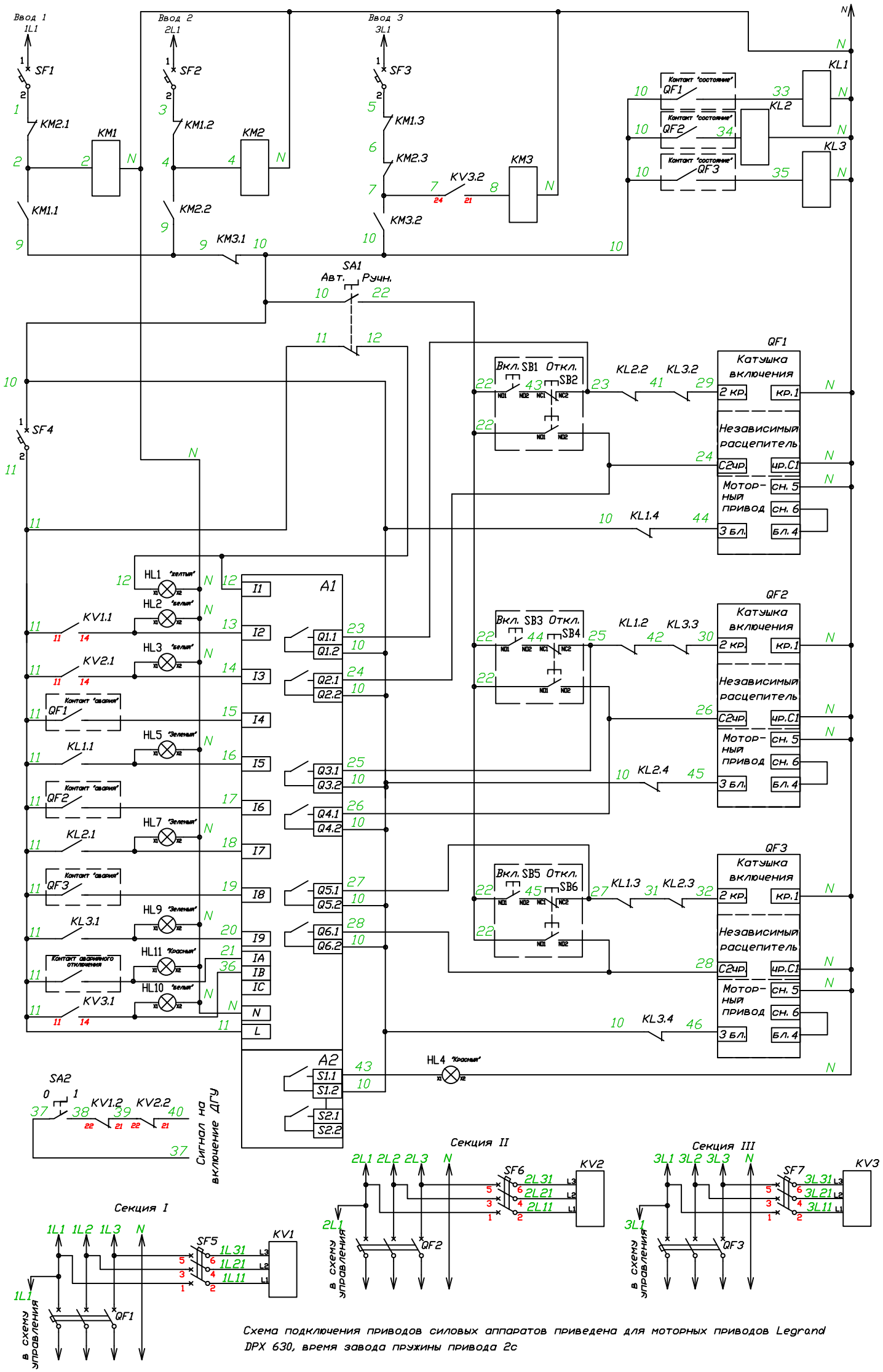

Схема подключения приводов силовых аппаратов приведена для моторных приводов Legrand DPX 630, время завода пружины привода 2с