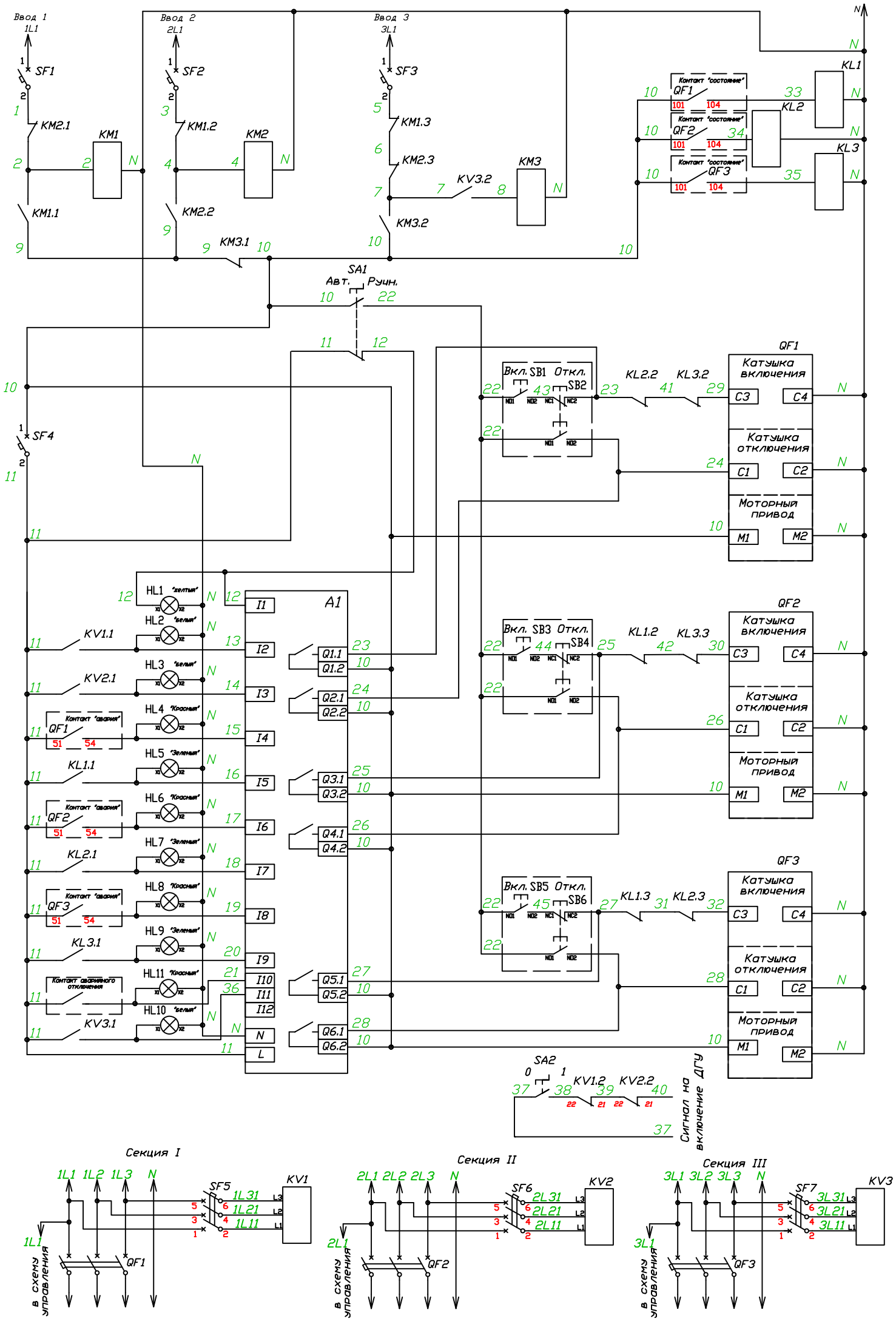

Схема подключения приводов силовых аппаратов приведена для автоматических выключателей ПРОТОН 25 и ПРОТОН 40, время завода пружины привода 5с и 7с соответственно.